Kea Keuringen en Energie Advies vzw
Erkend keuringsorganisme MB 5 nov. 2010
Renaat de Rudderstraat 48a
9850 Landegem
BTW BE0821 773 706
TEL/FAX: 09 282 58 88
info@keakeuringen.be
www.keakeuringen.be
498-INSP

KEURINGSVERSLAG VAN ELEKTRISCHE INSTALLATIES OP LAAGSPANNING EN OP ZEER LAGE SPANNING (BOEK 1 – KB 8/09/2019) – ALGEMENE DIRECTIE ENERGIE - HUISHOUDELIJKE INSTALLATIE

Basis van het onderzoek: Controlebezoek van een bestaande installatie volgens boek 1: Deel 6 hoofdst. 6.5

Ref:		**Dossiernr:**	K20-0516	**Aanvrager:**	Bart Matthys **
Datum:	12/05/2023	**Verslagnr:**	KV16914-MCH	**Inspecteur:**	Mounier Chebil

Dit verslag vervangt het verslag met nummer KV16326-MCH

Installatie
Huishoudelijke installatie
Schoolstraat 10
9520 Sint-Lievens-Houtem

Eigenaar
Matthys ** Bart
Schoolstraat 10
9520 Sint-Lievens-Houtem
Tel: 0472741234

Verantwoordelijke werken
Matthys Bart

Bouwjaar van de initïele installatie (*) : Tussen 1981 en 01/06/2020
(*) Volgens verklaring van de klant

De installatie voldoet.
Dit keuringsattest is geldig tot 12/05/2048

Algemene gegevens elektrische installatie

Gegevens verdeler

EAN: niet meegedeeld
kWh meter nr.: 2194874
Bescherming aansluiting: 40 A
Meterstand dag: 137978 kWh
☐ Budgetmeter
Meterstand nacht: kWh

Gegevens installatie

Ontworpen voor: 230V
Max nominale stroom: 40 A
Voedingsleiding hoofdbord: 4 x 16 mm^2
Type voedingsleiding: XVB
Type aardelektrode: pen/baar

Beschrijving installatie

Algemene differentieelstroominrichting: 40 A / 300 mA
Aantal schakelborden: 1
Aantal eindstroombanen: 20

Schakelbord 1
1 x 6A - 2P - C
4 x 16A - 2P - C
13 x 20A - 2P - C
2 x 32A - 2P - C
Differentiaalschakelaar 300mA - 40 - 2P Type: A
Differentiaalschakelaar 30mA - 40 - 2P Type: A

Verslag gemaakt met software versie 5.8

Kea Keuringen en Energie Advies vzw

Erkend keuringsorganisme MB 5 nov. 2010

Renaat de Rudderstraat 48a
9850 Landegem
BTW BE0821 773 706

TEL/FAX: 09 282 58 88
info@keakeuringen.be
www.keakeuringen.be

498-INSP

Controles

- ☑ Rechtstreekse aanraking
- ☑ Onrechtstreekse aanraking
- ☑ Montage
- ☑ Toestellen
- ☑ Materieel
- ☑ I>/doorsnede
- ☑ Schemas
- ☑ Controle foutlus
- ☑ Aardingscontinuïteit
- ☑ Test DSI
- ☑ Differentieelstroomrichting: werd verzegeld

Metingen

- ☑ Aardingsweerstand: 14.03 Ohm
- ☑ Algemeen isolatieniveau: 8.24 MOhm bij 500 V

Inbreuken

Inbreuken bestaande installatie

Geen geconstateerd

Opmerkingen

W004 - Verschillende licht armaturen zijn nog niet geplaatst, aanbeveling deze zo spoedig mogelijk te plaatsen conform de voorschriften van de fabrikant en het AREI.
W009 - Dit verslag dient toegevoegd te worden aan het elektrisch dossier van de bestaande installatie!
Controle enkel uitgevoerd op de zichtbaar en bereikbare delen.
De klant/vertegenwoordiger verklaart dat de installatie na keuring opnieuw functioneel is.

KEW 8126350: 56

Besluit

De installatie voldoet.

Dit keuringsattest is geldig tot 12/05/2048

Bijlagen

1. Eéndraads- en installatieschema (5 pagina's)

Digitaal ondertekend
07/07/2023
Mounier Chebil

Bijlage 1.1

Reserve (laadpaal)

Reserve (stopcontacten garage)

Reserve (zonnepanelen)

ED: 595-0884856-40

K20-0516

Kea Keuringen en Energie Advies vzw
Fienaat de Rudderstraat 48a - 9850 Landegem
telfax 09 282 58 89 - gsm 0474/72 43 51
www.keakeuringen.be - info@keakeuringen.be
BTW BE0821 773 706

Bouwheer:

Bart Matthys
Schoolstraat 10
9520 Sint-Lievens-Houtem

Keuringsorganisme:

14/05/2023

Chebil Mounier

KEA

1/5

Bijlage 1.2

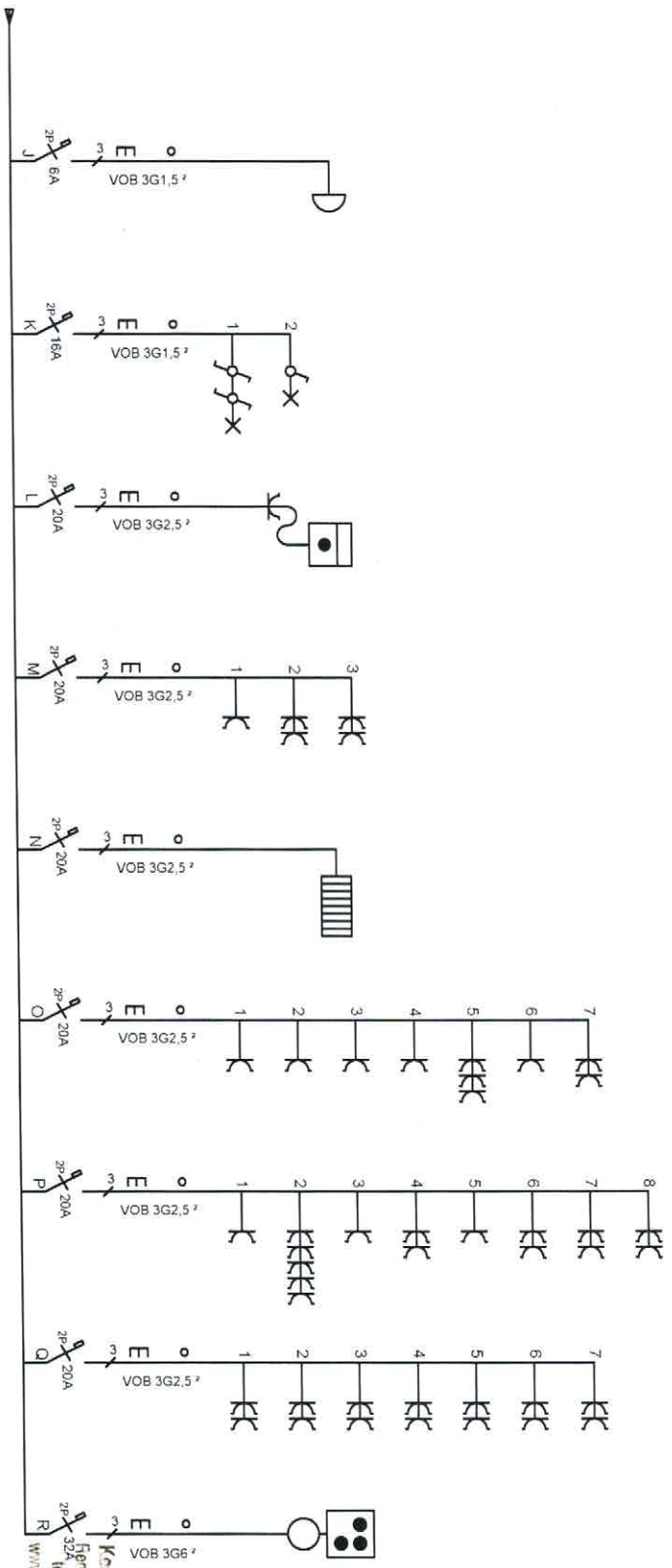

Bel

Verlichting garage/koude berging

Oven

Stopcontacten keuken

Verwarming

Stopcontacten 1

Stopcontacten 2

Stopcontacten nieuw boven

Fornuis

Kea Keuringen en Energie Advies vzw
Renaat de Rudderstraat 48a - 9850 Landegem
tel/fax 09 282 58 88 - gsm 0474/72 43 51
www.keakeuringen.be - info@keakeuringen.be
BTW BE0821 773 706

Bouwheer:
Bart Matthys
Schoolstraat 10
9520 Sint-Lievens-Houtem

Keuringsorganisme:
12/05/2023
Chebil Mounier
KEA

2/5

Bijlage 1.3

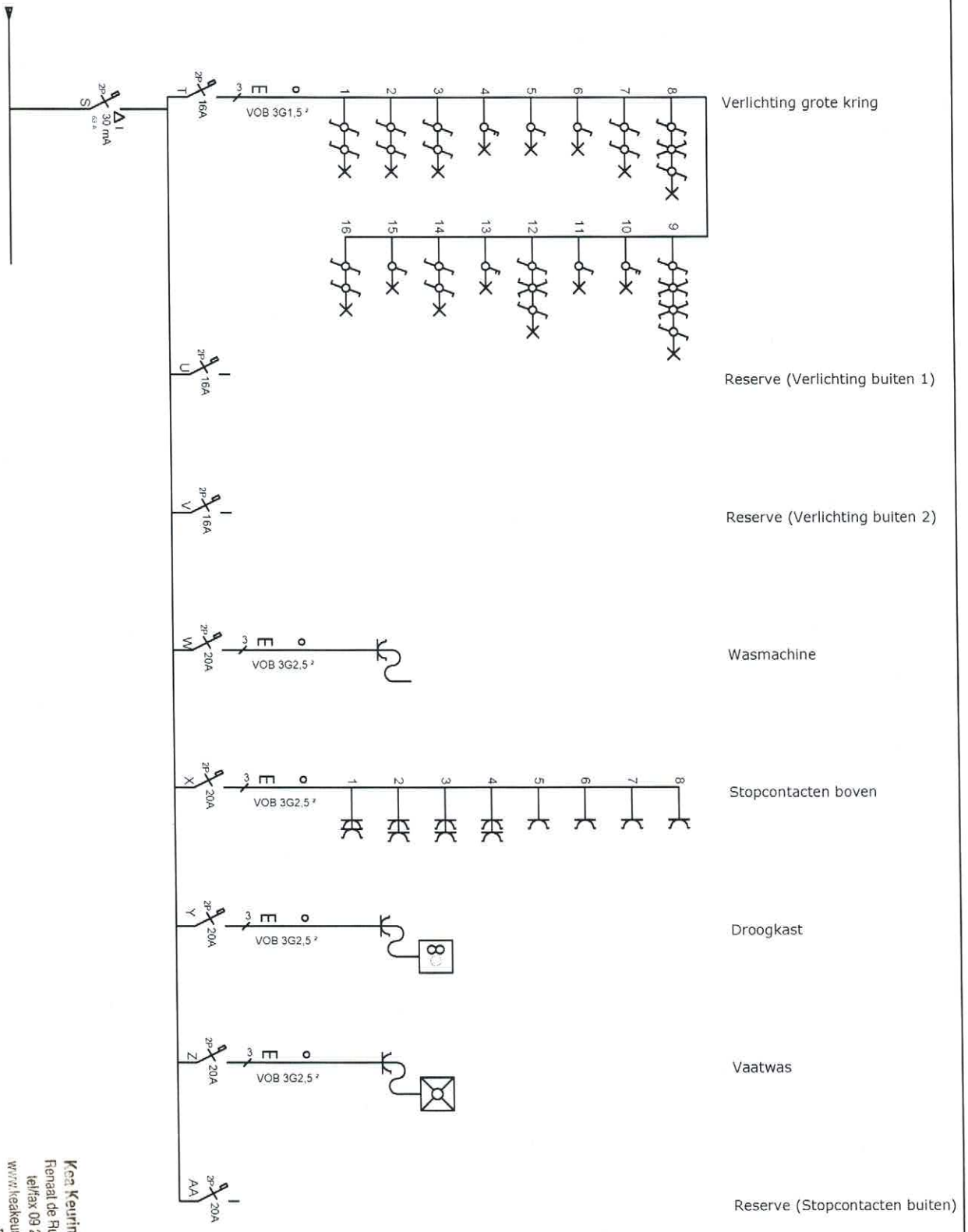

Bouwheer:

Bart Matthys
Schoolstraat 10
9520 Sint-Lievens-Houtem

Keuringsorganisme:

14/05/2023

Chebil Mounier

3/5

Kea Keuringen en Energie Advies vzw
Renaat de Ruddersstraat 48a - 9850 Landegem
tel/fax 09 282 58 83 - gsm 0474/72 43 51
www.keakeuringen.be - info@keakeuringen.be
BTW BE0821 773 706

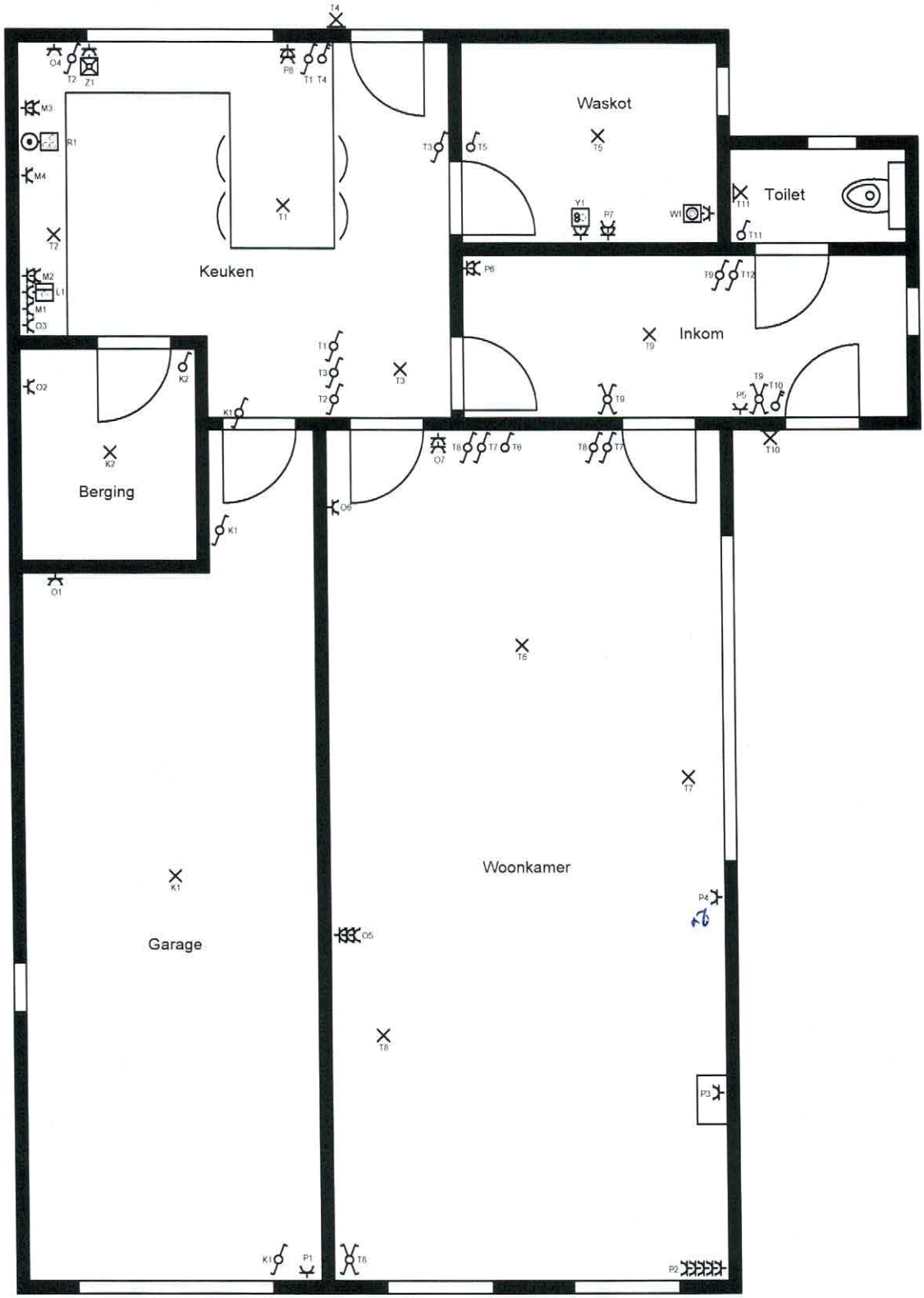

Kea Keuringen en Energie Advies vzw
Remaat de Ruddersstraat 48a - 9830 Landegem
tel/fax 09 282 58 80 - gsm 0474/72 43 51
www.keakeuringen.be - info@keakeuringen.be
BTW BE0821 773 706

Bouwheer:
Bart Matthys
Schoolstraat 10
9520 Sint-Lievens-Houtem

Keuringsorganisme:
Chebil Mounier

18/05/2023

4/5

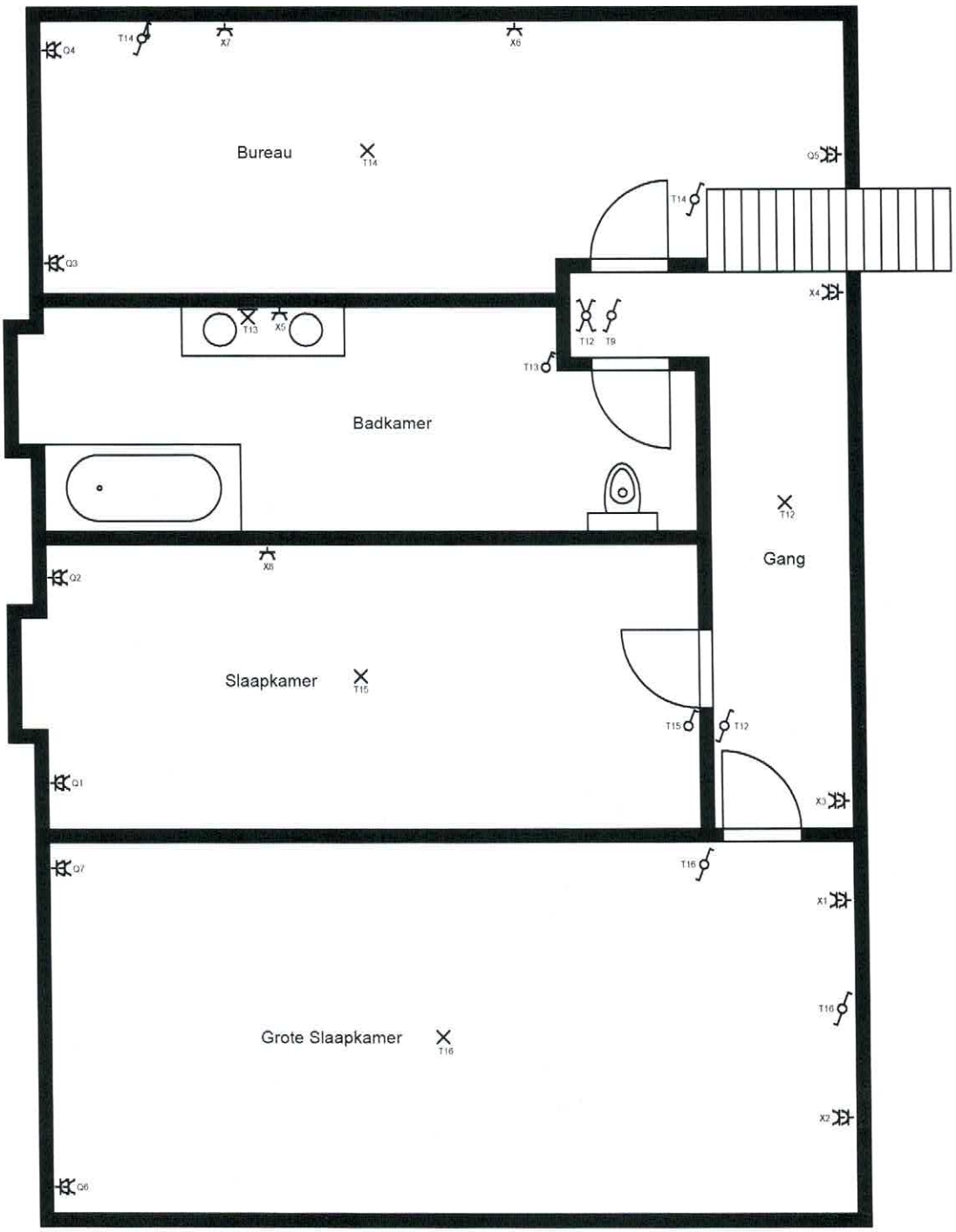

Kaa Keuringen en Energie Advies vzw
Renaat de Rudderstraat 48a - 9830 Landegem
tel/fax 09 282 58 83 - gsm 0474/72 43 51
www.kaakeuringen.be - info@kaakeuringen.be
BTW BE0821 773 706

Bouwheer:
Bart Matthys
Schoolstraat 10
9520 Sint-Lievens-Houtem

Keuringsorganisme:
12/05/2023
Chebil Mounier
KEA

5/5